Bausatz Abstandsmessung

Bauteile

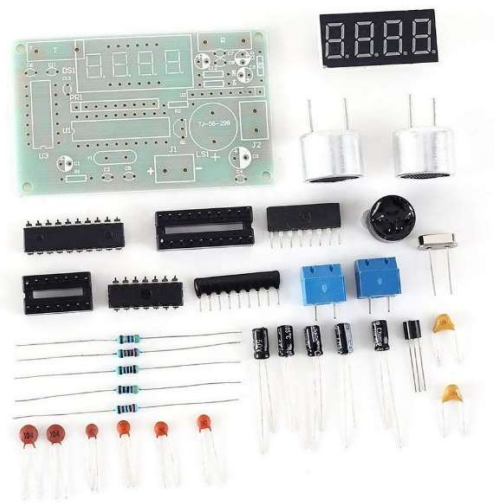

In Klammern: Kennzeichnung auf Platine

Platine
Batteriefach
Widerstände 10k (R1), 4,7k (R2,R3), 220k (R4), 22K (R5)
Ultraschallsender (T), Ultraschallempfänger (R)
Sockel 20polig STC11F02 + IC 20polig (U1)
Sockel 14polig CD4069 + IC 14polig (U3)
IC 8polig CX20106A (U2)
Oszillator (silbern) 12MHz (Y1)
Signalgeber (LS1)
Digitalanzeige (DS1)
Widerstandsnetz 470 (PR1)
DC-Buchsen (J1, J3)
Kondensatoren Keramik 30pF (C2,C5), 104 (C4, C6, C11, C13), 223 (C7), 331 (C8)
Kondensator Elko 10uF (C1), 47uF (C3, C12), 3,3uF (C9), 1uF (C10)
Transistor S8550 (Q1)

zusätzlich benötigt: 3 AA-Batterien

Hinweise zum Zusammenbau

Allgemeine Hinweise:
- Grundlagen, Tipps und Sicherheitshinweise zum Löten finden Sie hier, s. Link
- Halten Sie die Kontaktzeit von Lötkolben und Draht des Bauteils kurz (max. 5 Sekunden) um Schäden am Bauelement zu vermeiden.

Hinweise zum Bausatz:

Widerstand	Kondensator Elko	Kondensator Keramik	Widerstandsnetz	Transistor
aufgedruckte Werte beachten Richtung egal (Farbcode für Widerstände s. nächste Seite)	kurzer Draht: - langer Draht: + 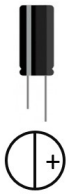	Aufgedruckte Werte beachten Richtung egal 	Richtung beachten Beschriftung zeigt zum IC U1 	entsprechend der Form

Sockel und Chip	Ultraschall	Oszillator	Signalgeber	DC-Anschluss
anbringend entsprechend der Einkerbung 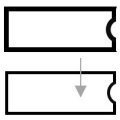	Ultraschallsender (T auf Unterseite), Ultraschallempfänger (R auf Unterseite), Richtung jeweils egal 	Richtung egal 	kurzer Draht: - langer Draht: + 	Anbringung, sodass Buchse nach außen zeigt

IC 8-polig	Digitalanzeige	Batteriefach		
Beschriftung und Abschrägung zeigen zu Digitalanzeige	Beschriftung zeigt zum Chip	schwarz: - rot: +		

Schaltplan

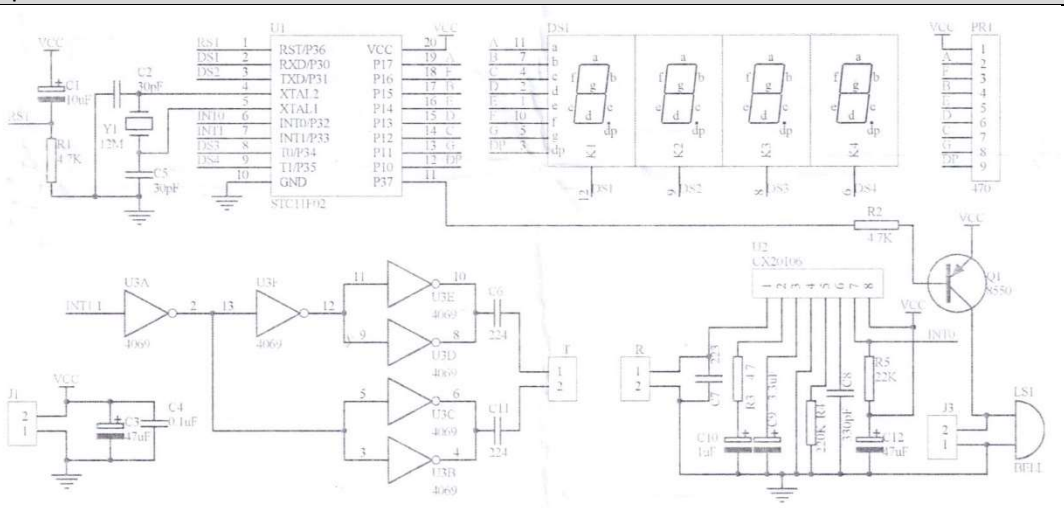

Info: Farbcode von Widerständen

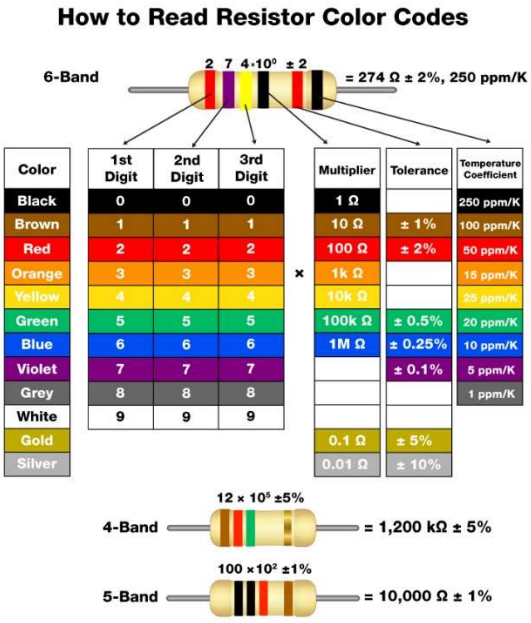

Fertiger Zusammenbau